男子団体

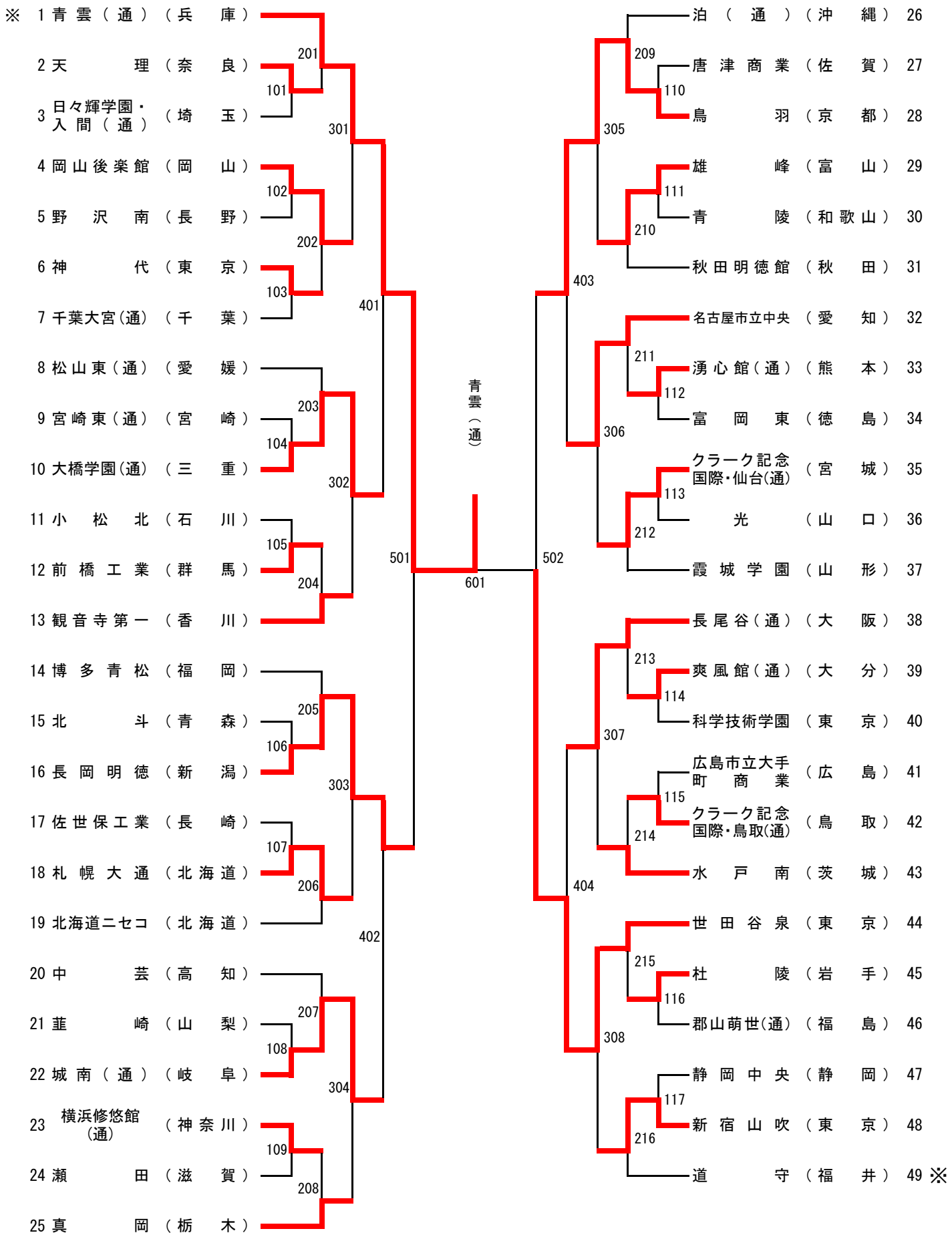

第44回全国高等学校定時制通信制卓球大会

※＝シード校